204195
OGL 55/54 P6L-RIBS
Hochleistungs-Winkellichtschranke

- Intelligenter Verschmutzungsausgang mit LED-Anzeige
- Hohe Funktionsreserve
- Extrem schmutzunempfindlich
- Voreilender PE-Kontakt
- Optische Achse in x-, y- und z- Richtung anfahrbar
- Universelle Montage
- Stabiles Metallgehäuse

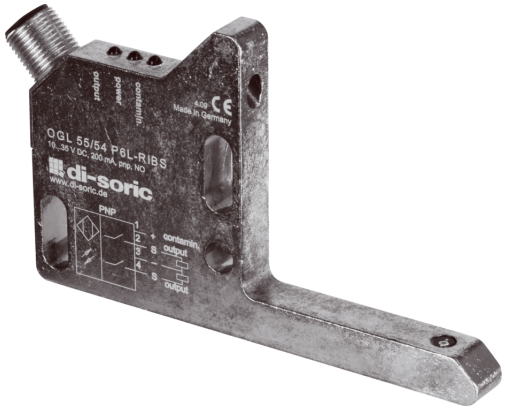

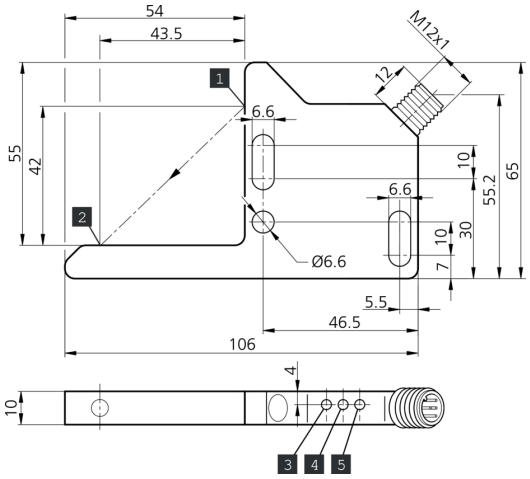

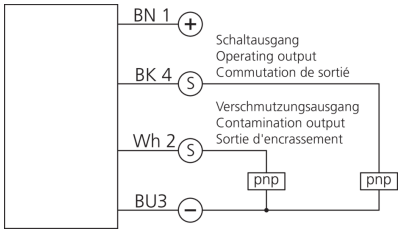

1) Sender
2) Empfänger
3) LED VERSCHMUTZUNG
4) LED BETRIEB
5) LED AUSGANG

BK: schwarz BN: braun BU: blau WH: weiß

Funktion

Technische Daten (typ.)	+20°C, 24 V DC
Betriebsspannung	10 … 35 V DC (Supply Class 2)
Leerlaufstrom (max.)	45 mA
Isolationsspannungsfestigkeit	500 V
Schenkellänge innen	55/54 mm
Gehäuseabmaße	65 x 106 x 10 mm
Gehäuselänge	106 mm
Gehäusehöhe	65 mm
Gehäusebreite	10 mm
Gehäusematerial	Zinkdruckguss
Schutzklasse	III, Betrieb an Schutzkleinspannung
Funktionsprinzip	Optisch
Auswertung	digital
Bauform	Winkel
Besonderheiten	Hohe Sendeleistung und Schmutzdurchdringung
Schaltausgang	pnp, 200 mA, NO
Spannungsfall (max.)	2 V
Verschmutzungsausgang	pnp, 200 mA
Lichtquelle	LED
Farbe	Rot

204195
OGL 55/54 P6L-RIBS
Hochleistungs-Winkellichtschranke

Technische Daten (typ.)	+20°C, 24 V DC
Wellenlänge	660 nm
Modulation	getaktet
Fremdlichtsicherheit	5 kLx
Reichweite	60 mm (optische Achse)
Empfindlichkeitseinstellung	keine Einstellelemente
Schaltfrequenz	200 Hz
Umgebungstemperatur Betrieb	-10 … +60 °C
Schutzart	IP 67
Anschluss	Stecker, M12, 4-polig
Anschlusskabel	VK …

Weitere Informationen / Zubehör	https://www.di-soric.com/204195

© di-soric . Änderungen vorbehalten . 20.03.2024 . Seite 2 (2)