203764
MS 70 PSL-K-BS
Magnetfeldsensor

- Erkennung des Stromflusses bei Schweißkabeln
- Kompakte Bauform
- Geringes Gewicht
- Kabel mit Steckverbinder M12
- Montageschlitz für einfache Montage

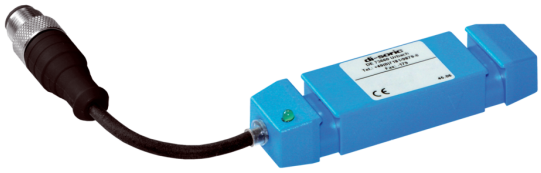

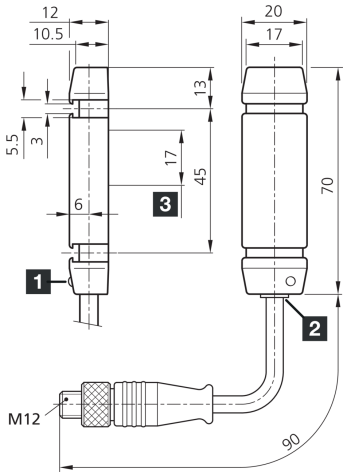

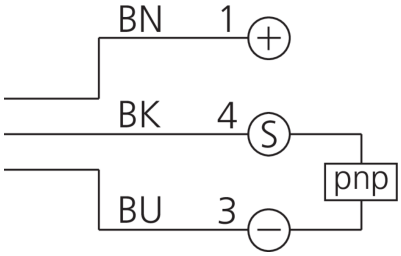

1) LED BETRIEB
2) LED AUSGANG
3) Erfassungsbereich

BK: schwarz BN: braun BU: blau

Funktion

Technische Daten (typ.)	+20°C, 24 V DC
Betriebsspannung	10 … 30 V DC
Leerlaufstrom (max.)	10 mA
Erregerfeld	5 mT
Feldart	AC/DC, frequenzbehaftet
Isolationsspannungsfestigkeit	500 V
Gehäusematerial	Kunststoff (PC)
Schutzklasse	III, Betrieb an Schutzkleinspannung
Schaltausgang	pnp, 200 mA, NO
Spannungsfall (max.)	2 V
Impulsverlängerung	150 ms
Anzeige	LED gelb - Ausgangssignal
Ansprechzeit	0,06 ms
Umgebungstemperatur Betrieb	-25 … +70 °C
Schutzart	IP 67
Anschluss	Stecker, M12, 3-polig
Anschlusskabel	VK …

Weitere Informationen / Zubehör	https://www.di-soric.com/203764

© di-soric . Änderungen vorbehalten . 06.02.2024 . Seite 1 (1)