203551
OGUFIX 051 P3K-TSSL
Gabellichtschranke

- Fixe Inbetriebnahme, keine Einstellelemente
- Verstellen ausgeschlossen
- Kostengünstig
- Metallgehäuse
- Hohe Schutzart

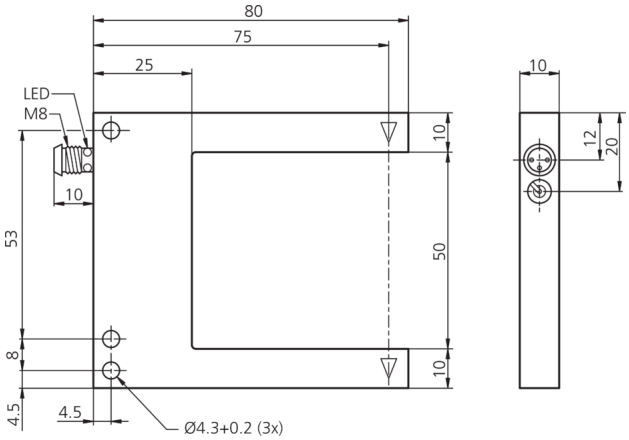

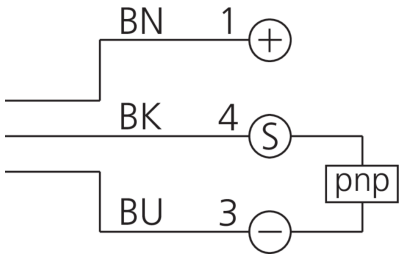

BK: schwarz BN: braun BU: blau

Funktion

Technische Daten (typ.)	+20°C, 24 V DC
Betriebsspannung	10 V … 35 V DC (Supply Class 2)
Leerlaufstrom (max.)	30 mA
Isolationsspannungsfestigkeit	500 V
Schenkellänge innen	55 mm
Gehäuseabmaße	70 x 80 x 10 mm
Gehäuselänge	80 mm
Gehäusehöhe	70 mm
Gehäusebreite	10 mm
Gehäusematerial	Zinkdruckguss (schwarz, lackiert)
Schutzklasse	III, Betrieb an Schutzkleinspannung
Funktionsprinzip	Einweglichtschranke
Auswertung	digital
Bauform	Gabel
Schaltausgang	pnp, 200 mA, NO/NC
Spannungsfall (max.)	2,8 V
Lichtquelle	LED
Farbe	Rot
Wellenlänge	660 nm
Modulation	getaktet
Fremdlichtsicherheit	40 kLx
Gabelweite	50 mm

203551
OGUFIX 051 P3K-TSSL
Gabellichtschranke

Technische Daten (typ.)	+20°C, 24 V DC
Auflösung	Ø 1,0 mm
Reproduzierbarkeit	0,04 mm
Schaltfrequenz	2500 Hz
Umgebungstemperatur Betrieb	-10 … +60 °C
Schutzart	IP 67
Anschluss	Stecker, M8, 3-polig
Anschlusskabel	TK …

Weitere Informationen / Zubehör	https://www.di-soric.com/203551

© di-soric . Änderungen vorbehalten . 06.02.2024 . Seite 2 (2)