203127
USTI 12 M 200-A-IBSL
Ultraschalltaster

- Analogausgang: Steigend/fallend, teachbar
- Kompakte Bauform
- Messung oberflächenunabhängig
- Schmale Detektionskeule / kleiner Blindbereich

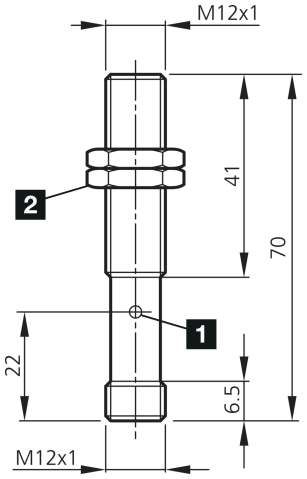

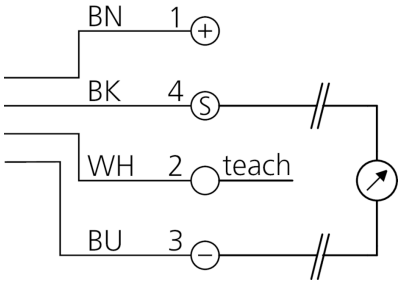

1) LED 2) Schlüsselweite 17 mm BK: schwarz BN: braun BU: blau WH: weiß

Funktion

Technische Daten (typ.)	+20°C, 24 V DC
Betriebsspannung	15 … 30 V DC
Leerlaufstrom (max.)	30 mA
Restwelligkeit	10 %
Isolationsspannungsfestigkeit	500 V
Gewinde	M12
Gehäusematerial	Messing (CuZn, vernickelt)
Schutzklasse	III, Betrieb an Schutzkleinspannung
Funktionsprinzip	Ultraschalltaster, Ultraschallschranke
Auswertung	analog
Bauform	Gewinde
Lieferumfang	2 x Mutter M12
Analogausgang	0 … 10 V
Linearität Analogausgang	< 1 % (Sn max.)
Lastwiderstand	< 1000 Ω
Schaltabstand	20 … 200 mm
Reproduzierbarkeit	0,5 %
Empfindlichkeitseinstellung	Teach-Taste
Ultraschallfrequenz	400 kHz
Schaltfrequenz	13 Hz
Umgebungstemperatur Betrieb	-25 … +70 °C

203127
USTI 12 M 200-A-IBSL
Ultraschalltaster

Technische Daten (typ.)	+20°C, 24 V DC
Schutzart	IP 65
Anschluss	Stecker, M12, 4-polig
Anschlusskabel	VKHM … /4

Weitere Informationen / Zubehör	https://www.di-soric.com/203127

© di-soric . Änderungen vorbehalten . 16.10.2023 . Seite 2 (2)