203101
OGUFIX 081 P2K-TSSL
Gabellichtschranke

- Fixe Inbetriebnahme, keine Einstellelemente
- Verstellen ausgeschlossen
- Kostengünstig
- Metallgehäuse
- Hohe Schutzart

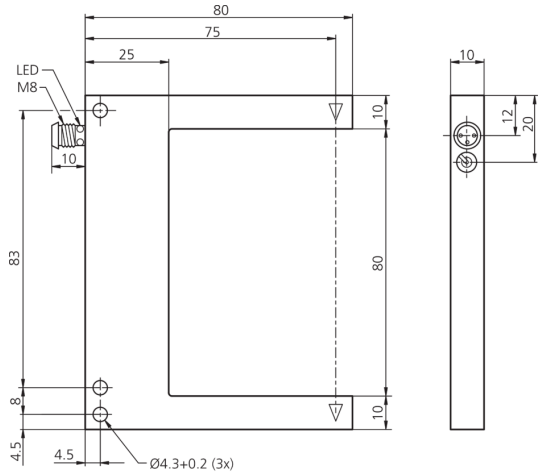

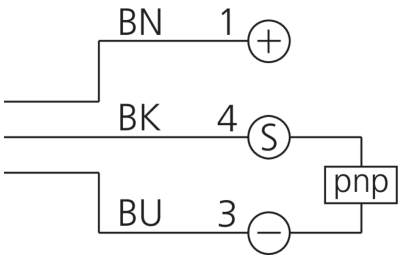

BK: schwarz BN: braun BU: blau

Funktion

Technische Daten (typ.)	+20°C, 24 V DC
Betriebsspannung	10 V … 35 V DC (Supply Class 2)
Leerlaufstrom (max.)	30 mA
Isolationsspannungsfestigkeit	500 V
Schenkellänge innen	55 mm
Gehäuseabmaße	100 x 80 x 10 mm
Gehäuselänge	80 mm
Gehäusehöhe	100 mm
Gehäusebreite	10 mm
Gehäusematerial	Zinkdruckguss (grau, lackiert)
Schutzklasse	III, Betrieb an Schutzkleinspannung
Funktionsprinzip	Einweglichtschranke
Auswertung	digital
Bauform	Gabel
Schaltausgang	pnp, 200 mA, NO
Spannungsfall (max.)	2,8 V
Lichtquelle	LED
Farbe	Rot
Wellenlänge	660 nm
Modulation	getaktet
Fremdlichtsicherheit	40 kLx

203101
OGUFIX 081 P2K-TSSL
Gabellichtschranke

Technische Daten (typ.)	+20°C, 24 V DC
Gabelweite	80 mm
Auflösung	Ø 1,0 mm
Schaltfrequenz	2500 Hz
Umgebungstemperatur Betrieb	-10 … +60 °C
Schutzart	IP 67
Anschluss	Stecker, M8, 3-polig
Anschlusskabel	TK …

Weitere Informationen / Zubehör	https://www.di-soric.com/203101

© di-soric . Änderungen vorbehalten . 06.02.2024