203099
OGUFIX 051 P2K-TSSL
Gabellichtschranke

- Fixe Inbetriebnahme, keine Einstellelemente
- Verstellen ausgeschlossen
- Kostengünstig
- Metallgehäuse
- Hohe Schutzart

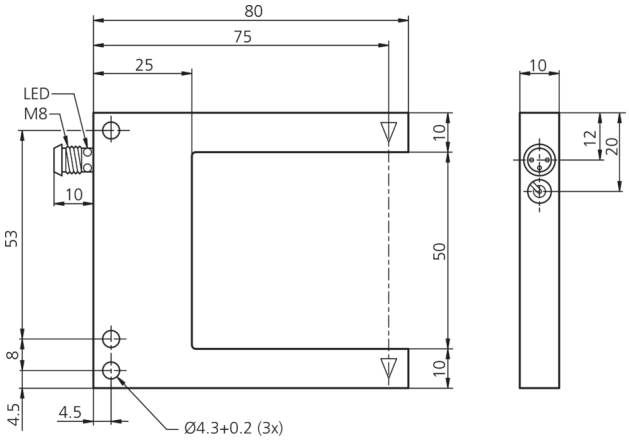

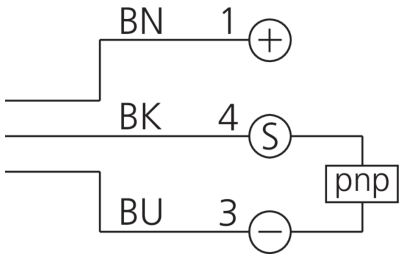

BK: schwarz BN: braun BU: blau

Funktion

Technische Daten (typ.)	+20°C, 24 V DC
Betriebsspannung	10 V … 35 V DC (Supply Class 2)
Leerlaufstrom (max.)	30 mA
Isolationsspannungsfestigkeit	500 V
Schenkellänge innen	55 mm
Gehäuseabmaße	70 x 80 x 10 mm
Gehäuselänge	80 mm
Gehäusehöhe	70 mm
Gehäusebreite	10 mm
Gehäusematerial	Zinkdruckguss (grau, lackiert)
Schutzklasse	III, Betrieb an Schutzkleinspannung
Funktionsprinzip	Einweglichtschranke
Auswertung	digital
Bauform	Gabel
Schaltausgang	pnp, 200 mA, NO
Spannungsfall (max.)	2,8 V
Lichtquelle	LED
Farbe	Rot
Wellenlänge	660 nm
Modulation	getaktet
Fremdlichtsicherheit	40 kLx
Gabelweite	50 mm

203099
OGUFIX 051 P2K-TSSL
Gabellichtschranke

Technische Daten (typ.)	+20°C, 24 V DC
Auflösung	Ø 1,0 mm
Reproduzierbarkeit	0,04 mm
Schaltfrequenz	2500 Hz
Umgebungstemperatur Betrieb	-10 … +60 °C
Schutzart	IP 67
Anschluss	Stecker, M8, 3-polig
Anschlusskabel	TK …

Weitere Informationen / Zubehör	https://www.di-soric.com/203099

© di-soric . Änderungen vorbehalten . 06.02.2024 . Seite 2 (2)