202429
OGUTI 081 FP3K-TSSL
Gabellichtschranke

- Schnell, einfach, sicher: Empfindlichkeitseinstellung über Teach-Taste
- Autoteach im laufenden Prozess
- Fernteachmöglichkeit mit Tastensperrfunktion
- Signalisierung des Teachvorgangs über LED
- Erfassung kleinster Objekte
- Große Funktionsreserve
- Hell- / Dunkelschaltung

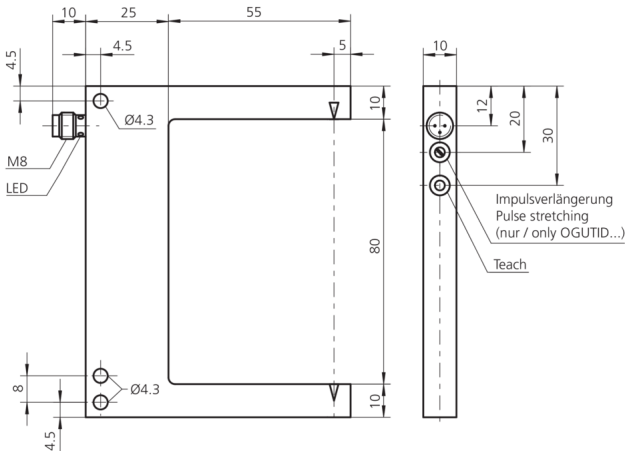

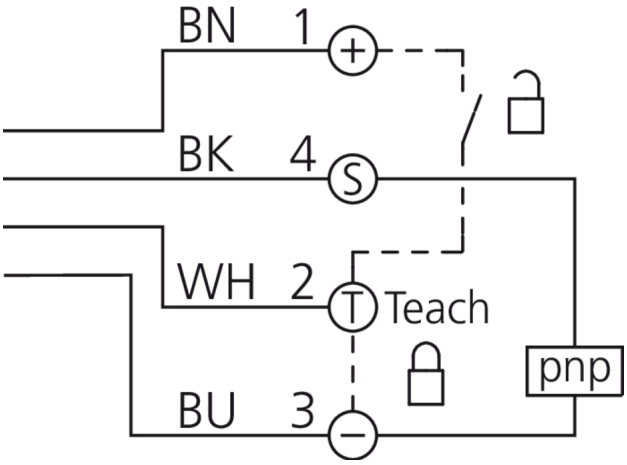

Funktion

Technische Daten (typ.)	+20°C, 24 V DC
Betriebsspannung	10 … 35 V DC (Supply Class 2)
Leerlaufstrom (max.)	30 mA
Isolationsspannungsfestigkeit	500 V
Schenkellänge innen	55 mm
Gehäuseabmaße	100 x 80 x 10 mm
Gehäuselänge	80 mm
Gehäusehöhe	100 mm
Gehäusebreite	10 mm
Gehäusematerial	Zinkdruckguss (schwarz, pulverbeschichtet)
Schutzklasse	III, Betrieb an Schutzkleinspannung
Funktionsprinzip	Optisch
Auswertung	digital
Bauform	Gabel
Schaltausgang	pnp, 200 mA, NO/NC, umschaltbar
Spannungsfall (max.)	2 V
Farbe	Rot
Modulation	getaktet
Fremdlichtsicherheit	20 kLx
Gabelweite	80 mm
Auflösung	Ø 0,3 mm
Schalthysterese (max.)	< 0,1 mm

202429
OGUTI 081 FP3K-TSSL
Gabellichtschranke

Technische Daten (typ.)	+20°C, 24 V DC
Reproduzierbarkeit	0,03 mm
Empfindlichkeitseinstellung	Teach-Taste + Fernteach
Schaltfrequenz	< 3000 Hz
Umgebungstemperatur Betrieb	-10 … +60 °C
Schutzart	IP 67
Anschluss	Stecker, M8, 4-polig
Anschlusskabel	TK …

Weitere Informationen / Zubehör	https://www.di-soric.com/202429

© di-soric . Änderungen vorbehalten . 06.02.2024 . Seite 2 (2)