202417
OGUTID 081 P3K-TSSL
Gabellichtschranke

- Einstellbare Impulsverlängerung
- Hohe Auflösung
- Dynamisches Arbeitsprinzip
- Signalisierung des Teachvorgangs über LED
- Sehr hohe Verschmutzungs-/Funktionsreserve
- Hell-/Dunkelschaltung

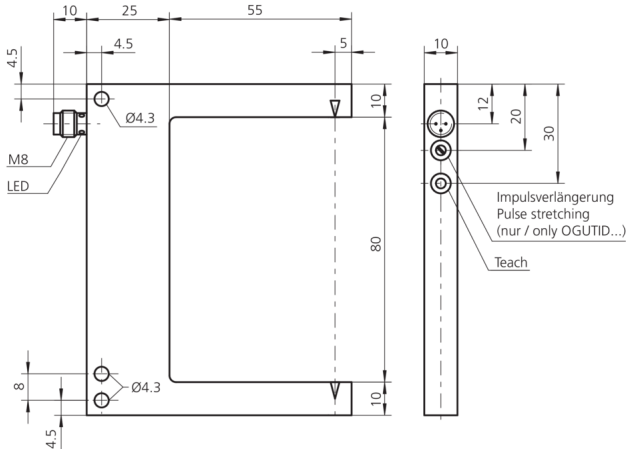

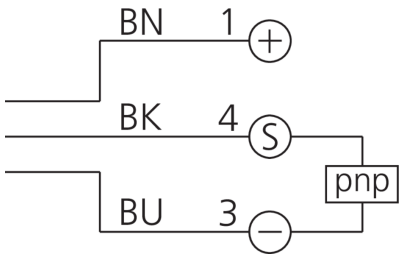

BK: schwarz BN: braun BU: blau

Funktion

Technische Daten (typ.)	+20°C, 24 V DC
Betriebsspannung	10 V DC … 35 V (Supply Class 2)
Leerlaufstrom (max.)	30 mA
Isolationsspannungsfestigkeit	500 V
Schenkellänge innen	55 mm
Gehäuseabmaße	100 x 80 x 10 mm
Gehäuselänge	80 mm
Gehäusehöhe	100 mm
Gehäusebreite	10 mm
Gehäusematerial	Zinkdruckguss (schwarz, lackiert)
Schutzklasse	III, Betrieb an Schutzkleinspannung
Funktionsprinzip	Optisch
Auswertung	dynamisch
Bauform	Gabel
Schaltausgang	pnp, 200 mA, NO/NC, umschaltbar
Spannungsfall (max.)	2 V
Farbe	Rot
Wellenlänge	660 nm
Modulation	getaktet
Fremdlichtsicherheit	15 kLx
Gabelweite	80 mm
Auflösung	Ø 0,15 mm

202417
OGUTID 081 P3K-TSSL
Gabellichtschranke

Technische Daten (typ.)	+20°C, 24 V DC
Empfindlichkeitseinstellung	Teach-Taste
Schaltfrequenz	100 Hz
Umgebungstemperatur Betrieb	-10 … +60 °C
Schutzart	IP 67
Anschluss	Stecker, M8, 3-polig
Anschlusskabel	TK …

Weitere Informationen / Zubehör	https://www.di-soric.com/202417

© di-soric . Änderungen vorbehalten . 06.02.2024 . Seite 2 (2)