202138
WRBE 2000 K-M3-1.0
Kunststoff-Lichtleiter

- Feine Innenfaser für höchste Auflösung

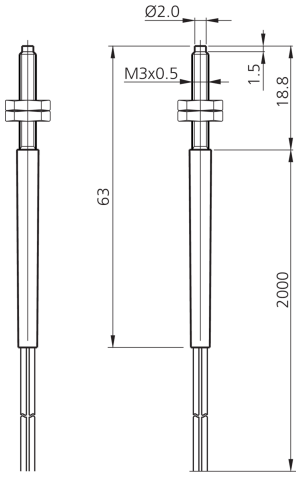

Technische Daten (typ.)	+20°C
Länge	2.000 mm
Gewinde	M3
Lichtaustritt	axial
Biegeradius	> 25 mm
Material Faser	PMMA
Material	■ VA (Gewindehülse) ■ PE (Ummantelung)
Funktionsprinzip	Einweglichtschranke
Bauform	Gewinde
Einzellichtleiter	Ø 2,2 mm
Einzelfaser	Ø 0,50 mm (151 x 0,075 mm)
Geeignet für	Geräteserie OLV-K Verstärker
Öffnungswinkel	56°
Reichweite	680 mm
Temperaturbeständigkeit	-25 … +70 °C

Weitere Informationen / Zubehör	https://www.di-soric.com/202138

© di-soric . Änderungen vorbehalten . 23.09.2022 . Seite 1 (1)