201261
OGU 031 VP3K-TSSL
Gabellichtschranke

- Metallgehäuse
- Elektronik integriert
- Empfindlichkeit einstellbar
- Hohe Schaltfrequenz
- Hell- / Dunkelschaltung
- Helle Ring-LED
- Hohe Schutzart

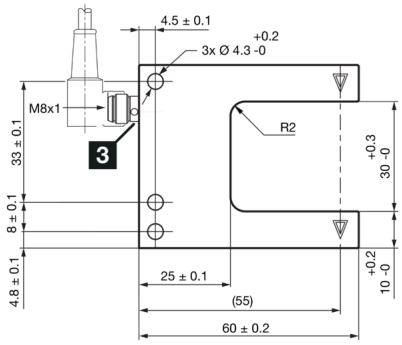

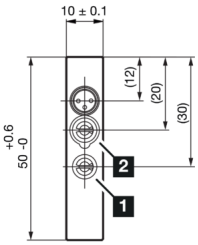

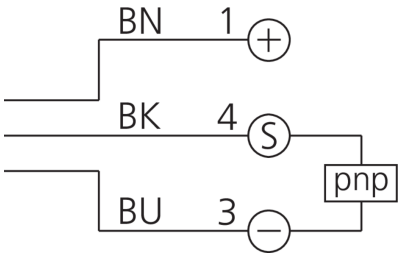

1) Potentiometer
2) NO/NC
3) LED

BK: schwarz BN: braun BU: blau

Funktion

Technische Daten (typ.)	+20°C, 24 V DC
Betriebsspannung	10 … 35 V DC (Supply Class 2)
Leerlaufstrom (max.)	30 mA
Isolationsspannungsfestigkeit	500 V
Schenkellänge innen	35 mm
Gehäuseabmaße	50 x 60 x 10 mm
Gehäuselänge	60 mm
Gehäusehöhe	50 mm
Gehäusebreite	10 mm
Gehäusematerial	Zinkdruckguss (schwarz, pulverbeschichtet)
Schutzklasse	III, Betrieb an Schutzkleinspannung
Funktionsprinzip	Optisch
Auswertung	digital
Bauform	Gabel
Besonderheiten	Frontseitig einstellbar
Schaltausgang	pnp, 200 mA, NO/NC, umschaltbar
Spannungsfall (max.)	2,8 V
Lichtquelle	LED
Farbe	Rot
Modulation	getaktet
Fremdlichtsicherheit	40 kLx
Gabelweite	30 mm
Auflösung	Ø 0,5 mm
Schalthysterese (max.)	0,25 mm

201261
OGU 031 VP3K-TSSL
Gabellichtschranke

Technische Daten (typ.)	+20°C, 24 V DC
Reproduzierbarkeit	0,02 mm
Empfindlichkeitseinstellung	Potentiometer
Schaltfrequenz	4000 Hz
Umgebungstemperatur Betrieb	-10 … +60 °C
Schutzart	IP 67
Anschluss	Stecker, M8, 3-polig
Anschlusskabel	TK …

Weitere Informationen / Zubehör	https://www.di-soric.com/201261

© di-soric . Änderungen vorbehalten . 06.02.2024 . Seite 2 (2)