200975
LGL 051 P3K-TSSL
Laser-Winkellichtschranke

- Sehr hohe Auflösung
- Seitlich anreihbar
- Optische Achse in x-, y- und z- Richtung anfahrbar
- Sichtbarer Laserpunkt
- Hohe Schaltfrequenz
- Hell-/Dunkelschaltung
- Laserklasse 1
- Helle Ring-LED

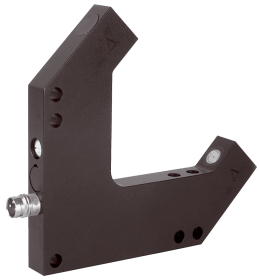

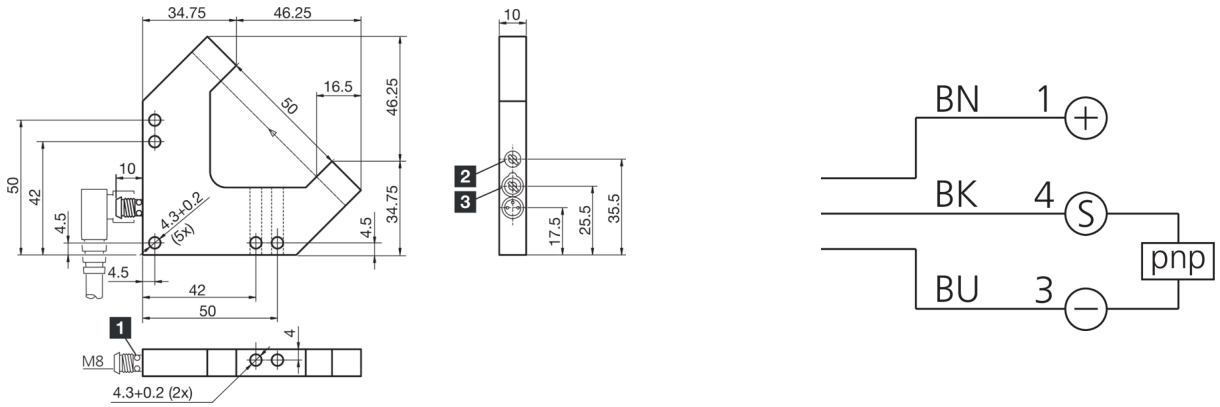

1) LED 4 x 90° (gelb)
2) Empfindlichkeit
3) NO/NC

BK: schwarz BN: braun BU: blau

Funktion

Technische Daten (typ.)	+20°C, 24 V DC
Betriebsspannung	10 … 35 V DC (Supply Class 2)
Leerlaufstrom (max.)	30 mA
Isolationsspannungsfestigkeit	250 V
Schenkellänge innen	50/50 mm
Gehäuseabmaße	81 x 81 x 10 mm
Gehäuselänge	81 mm
Gehäusehöhe	81 mm
Gehäusebreite	10 mm
Gehäusematerial	Aluminium (schwarz, eloxiert)
Schutzklasse	III, Betrieb an Schutzkleinspannung
Funktionsprinzip	Optisch
Auswertung	digital
Bauform	Winkel
Schaltausgang	pnp, 200 mA, NO/NC, umschaltbar
Spannungsfall (max.)	2,8 V
Lichtquelle	Laser
Laserklasse	1 (IEC 60825-1)
Farbe	Rot
Wellenlänge	650 nm
Modulation	getaktet
Laserleistung	< 100 µW
Fremdlichtsicherheit	100 kLx

200975
LGL 051 P3K-TSSL
Laser-Winkellichtschranke

Technische Daten (typ.)	+20°C, 24 V DC
Reichweite	50 mm (optische Achse)
Auflösung	Ø 0,05 mm
Schalthysterese (max.)	20 µm
Reproduzierbarkeit	10 µm
Empfindlichkeitseinstellung	Potentiometer
Schaltfrequenz	3000 Hz
Umgebungstemperatur Betrieb	+5 … +45 °C
Schutzart	IP 67
Anschluss	Stecker, M8, 3-polig
Anschlusskabel	TK …

Weitere Informationen / Zubehör	https://www.di-soric.com/200975

© di-soric . Änderungen vorbehalten . 14.02.2024 . Seite 2 (2)