DCC 05 V 2.5 POK-TSL

Induktiver Näherungssensor
Inductive proximity sensor
Détecteur de proximité inductif

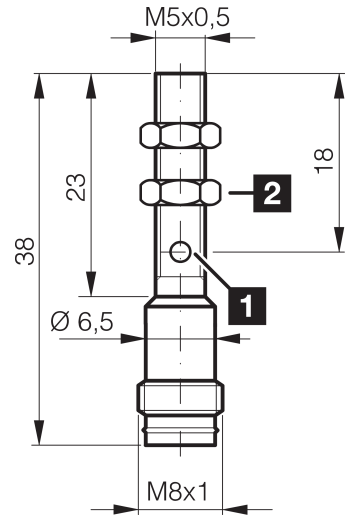

1) LED / LED / LED

2) Schlüsselweite 7 mm / Width over flats 7 mm / Ouverture de clé 7 mm

mm

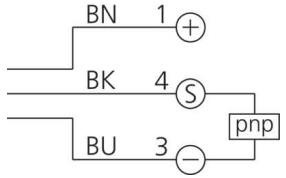

BK : schwarz / black / noir
BN : braun / brown / marron
BU : blau / blue / bleu

di-soric GmbH & Co. KG
Steinbeisstraße 6
DE-73660 Urbach
Germany
Tel: +49 (0) 7181/9879-0
info@di-soric.com · www.di-soric.com

204297

Technische Daten	Technical data	Caractéristiques techniques	+20°C, 24 V DC
Einbauart	Installation type	Type de montage	bündig / Flush / Affleurant
Schaltabstand	Switching distance	Distance de commutation	2,5 mm / 2.5 mm / 2,5 mm
Betriebsspannung	Service voltage	Tension de service	10 … 30 V DC
Schaltausgang	Switching output	Sortie de commutation	pnp, 200 mA, NC
Auswertung	Evaluation	Évaluation	digital / digital / Numérique
Umgebungstemperatur Betrieb	Ambient temperature during operation	Température ambiante de fonctionnement	-25 … +70 °C
Schutzart	Protection type	Indice de protection	IP 67
Anschluss	Connection	Raccordement	Stecker, M8, 3-polig, A-kodiert / Connector, M8, 3-pin, A-coded / Connecteur, M8, 3 pôles, Codage A

Stand 06.02.24, Änderungen vorbehalten
As of 02/06/24, subject to change
État 06.02.24, sous réserve de modifications

Sicherheitshinweise

Allgemeiner Sicherheitshinweis
WARNUNG! Kein Sicherheitsbauteil gemäß 2006/42/EG und EN 61496-1 /-2! Darf nicht zum Personenschutz eingesetzt werden! Nichtbeachtung kann zu Tod oder schwersten Verletzungen führen! Nur bestimmungsgemäß verwenden!

Safety instructions

General safety notice
WARNING! Not a safety component pursuant to 2006/42/EG and EN 61496-1/-2! May not be used for personal protection! Non-compliance can lead to death or serious injuries! Only use as directed!

Consignes de sécurité

Consigne de sécurité générale
AVERTISSEMENT ! Ce produit n'est pas un composant de sécurité au sens des règlementations 2006/42/CE et NF EN 61496-1/-2 ! Ne pas l'utiliser pour la protection des personnes ! Le non-respect de cette consigne peut entraîner la mort ou des blessures graves ! N'utiliser le produit que selon son utilisation conforme !

DCC 05 V 2.5 POK-TSL

电感式接近传感器

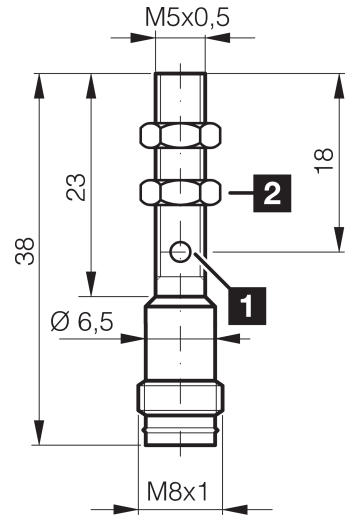

1) LED　　2) 开口度 7 mm　　mm

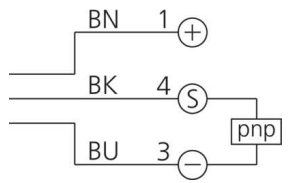

BK：黑色
BN：棕色　　BU：蓝色

di-soric GmbH & Co. KG
Steinbeisstraße 6
DE-73660 Urbach
Germany
Tel: +49 (0) 7181/9879-0
info@di-soric.com · www.di-soric.com

204297

技术数据	+20°C, 24 V DC
内装方式	齐平
感应距离	2.5 mm
工作电压	10 … 30 V DC
开关输出端	pnp, 200 mA, NC
评估	数字量
工作环境温度	-25 … +70 °C
防护等级	IP 67
连接	插头, M8, 3 针, A 编码

版本 24.02.06，保留变更权

安全提示

一般安全提示
警告！没有符合 2006/42/EU 和 EN 61496-1 /-2 标准的安全结构件！不得用于人身安全保护！不遵守规定会导致死亡或重伤危险！仅按规定使用！

Induktiver Näherungsschalter

Einbauhinweise ②

Maximale Einschraublängen

Durch die in DIN 13 festgelegten Gewindemaße und Toleranzen ergeben sich folgende maximale Einschraublängen:

M5	5 mm
M8	8 mm
M12	8 mm
M18	8 mm
M30	16 mm

Längere Gewinde sind entsprechend freizubohren.

Leitungsführung

Um eine sichere und zuverlässige Funktion zu gewährleisten, muss Folgendes beachtet werden:

- Anschlussleitungen der Näherungsschalter nicht zusammen mit Leitungen höherer Spannungen oder mit Anschlussleitungen hoher induktiver Lasten (Schütze, Ventile usw.) verlegen. Sicherheitsabstände einhalten.
- Auf der Versorgungsspannung dürfen keine Spannungsspitzen auftreten. Nicht geregelte Spannungsversorgungen mit einem Kondensator puffern.

Anzugsmomente

Durch zu hohe Anzugsmomente der Muttern können Näherungsschalter beschädigt werden.
Die maximal zulässige Anzugsmomente sind zu beachten:

M5	1,5 Nm
M8	4 Nm
M12	10 Nm
M18	25 Nm
M30	70 Nm

Inductive Proximity Switch

Mounting recommendations ②

Maximum screw-in length

Due to the thread dimensions and tolerances stipulated in DIN 13, the following maximum screw-in lengths are valid:

M5	5 mm
M8	8 mm
M12	8 mm
M18	8 mm
M30	16 mm

Clearance drilling is required for longer threads.

Cable routing

To ensure a secure and reliable function, the following must be taken into account:

- Do not route the connection cables of the proximity switches together with higher voltage cables or with connection cables of higher inductive loads (contactors, valves, etc). maintain safety distances.
- No peaks may occur in the power supply. Use a capacitor to buffer uncontrolled power supplies.

Tightening torque

Proximity switches can be damaged by an excessive tightening torque of the nuts.
Please note the maximum permissible tightening torques:

M5	1,5 Nm
M8	4 Nm
M12	10 Nm
M18	25 Nm
M30	70 Nm

Détecteur inductif de proximité

Recommandations de montage ②

Longueur noyable maximale

Selon la norme DIN 13, en fonction du filetage, les longueurs maximales d'implantation sont :

M5	5 mm
M8	8 mm
M12	8 mm
M18	8 mm
M30	16 mm

Un lamage devra être prévu pour les gros filets.

Câblage

Afin d'assurer un fonctionnement fiable et sécurisé, respecter les points suivants:

- Ne pas faire cheminer les câbles des détecteurs de proximité avec des câbles de tension supérieuree ou des câbles ayant une charge inductive plus élevée (ex. : contacteurs...) et maintenir une distance de sécurité.
- L'alimentation doit être stable, sans pic de tension. Utiliser un condensateur comme réservoir d'alimentation.

Couple de serrage

Les détecteurs de proximité peuvent être endommagés en cas de pression trop forte exercée sur les écrous.
Il faut tenir compte des couples de serrage maxi. suivants :

M5	1,5 Nm
M8	4 Nm
M12	10 Nm
M18	25 Nm
M30	70 Nm

Einbauhinweise ②

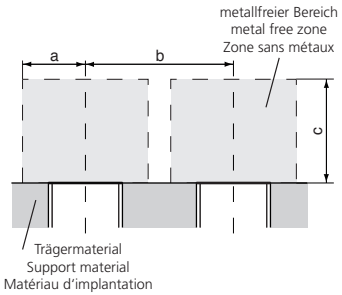

Bündiger Einbau (b)

Bei bündigem Einbau bzw. bei Parallelmontage sind folgende Abstände einzuhalten:

Bauform	Abstand [mm]		
	a	b	c
Ø4.0	4,5	10	7,5
M5	4,5	10	7,5
M8	6	16	9

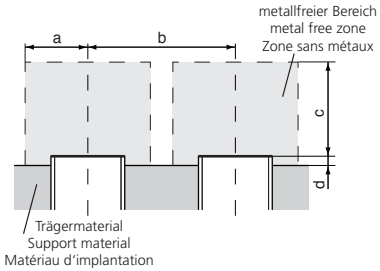

Quasi bündiger Einbau (qb)

Bei quasi bündigem Einbau bzw. bei Parallelmontage sind folgende Abstände einzuhalten:

Bauform	Abstand [mm]			
	a	b	c	d
Ø6,5	6	16	9	1
□ 8	6	16	9	1
M12	12	30	18	2
M18	18	44	36	4
M30	37	80	66	6

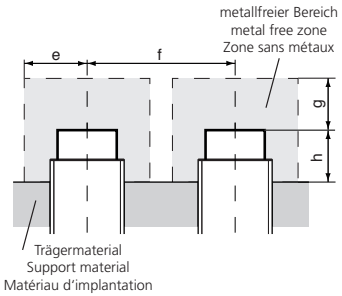

Nichtbündiger Einbau (nb)

Bei nicht bündigem Einbau bzw. bei Parallelmontage sind folgende Abstände einzuhalten.

Bauform	Abstand [mm]			
	e	f	g	h
M8	12	28	18	8
M12	16	42	30	10
M18	30	78	60	20
M30	55	150	120	X
				↓

Maß x in Aluminium:	25
Maß x in Stahl:	35
Maß x in Messing:	25
Maß x in Edelstahl:	20

Normmessplatten und Faktoren

Bauform	Normmessplatte [mm]
M5 b	7,5 x 7,5 x 1
Ø6,5 qb	9 x 9 x 1
□ 8 qb	9 x 9 x 1
M8 qb	9 x 9 x 1
M8 nb	18 x 18 x 1
M12 qb	18 x 18 x 1
M12 nb	30 x 30 x 1
M18 qb	36 x 36 x 1
M18 nb	60 x 60 x 1
M30 qb	66 x 66 x 1
M30 nb	120 x 120 x 1

Mounting recommendations ②

Flush mounting (b)

In case of flush mounting or parallel mounting the following distances should be observed:

Design	Distance [mm]		
	a	b	c
Ø4.0	4,5	10	7,5
M5	4,5	10	7,5
M8	6	16	9

Quasi-flush mounting (qb)

In case of quasi-flush mounting or parallel mounting the following distances should be observed:

Design	Distance [mm]			
	a	b	c	d
Ø6,5	6	16	9	1
□ 8	6	16	9	1
M12	12	30	18	2
M18	18	44	36	4
M30	37	80	66	6

Non-flush mounting (nb)

In case of non-flush mounting or parallel mounting the following distances should be observed:

Design	Distance [mm]			
	e	f	g	h
M8	12	28	18	8
M12	16	42	30	10
M18	30	78	60	20
M30	55	150	120	X
				↓

Dim. x in aluminium:	25
Dim. x in steel:	35
Dim. x in brass:	25
Dim. x in stainless steel:	20

Standard measuring plates and factors

Design	Measuring plate [mm]
M5 b	7,5 x 7,5 x 1
Ø6,5 qb	9 x 9 x 1
□ 8 qb	9 x 9 x 1
M8 qb	9 x 9 x 1
M8 nb	18 x 18 x 1
M12 qb	18 x 18 x 1
M12 nb	30 x 30 x 1
M18 qb	36 x 36 x 1
M18 nb	60 x 60 x 1
M30 qb	66 x 66 x 1
M30 nb	120 x 120 x 1

Recommandations de montage ②

Montage noyé (b)

Dans le cas d'un montage noyé ou d'un montage en parallèle, il faut respecter les distances minimales suivantes :

Boîtiers	Distance [mm]		
	a	b	c
Ø4.0	4,5	10	7,5
M5	4,5	10	7,5
M8	6	16	9

Montage quasi-noyé (qb)

Dans le cas d'un montage noyé ou d'un montage en parallèle, il faut respecter les distances minimales suivantes :

Boîtiers	Distance [mm]			
	a	b	c	d
Ø6,5	6	16	9	1
□ 8	6	16	9	1
M12	12	30	18	2
M18	18	44	36	4
M30	37	80	66	6

Montage non noyé (nb)

Dans le cas d'un montage non-noyé ou d'un montage en parallèle, il faut respecter les distances minimales de montage suivantes :

Boîtiers	Distance [mm]			
	e	f	g	h
M8	12	28	18	8
M12	16	42	30	10
M18	30	78	60	20
M30	55	150	120	X
				↓

Dim. x pour aluminium :	25
Dim. x pour acier :	35
Dim. x pour laiton :	25
Dim. x pour inox :	20

Cibles standard et facteurs de réduction

Boîtiers	Cible [mm]
M5 b	7,5 x 7,5 x 1
Ø6,5 qb	9 x 9 x 1
□ 8 qb	9 x 9 x 1
M8 qb	9 x 9 x 1
M8 nb	18 x 18 x 1
M12 qb	18 x 18 x 1
M12 nb	30 x 30 x 1
M18 qb	36 x 36 x 1
M18 nb	60 x 60 x 1
M30 qb	66 x 66 x 1
M30 nb	120 x 120 x 1

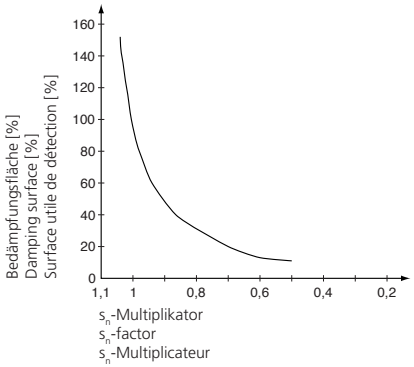

Einbauhinweise ②

Geometrieeinfluss

Bei Folien ist eine Verringerung des Schaltabstandes zu erwarten.

Mounting recommendations ②

Geometric influence

When using foils, a decrease in the usable operating distance can be expected.

Recommandations de montage ②

Influence géométrique

Dans le cas d'utilisation de feuillet, une réduction de la portée est à prévoir.

Reduktionsfaktor in Abhängigkeit von: Material der Messplatte
Reduction factor depending on: Material influence meas. plate
Les facteurs de réduction: Matériau de la cible

Typ Model Références	Stahl FE 360 Steel FE 360 Acier FE 360	Edelstahl Stainless steel Inox	Messing Brass Laiton	Aluminium Aluminium Aluminium	Kupfer Copper Cuivre
DCC 4.0 V 2.0…	1,0	0,6	0,36	0,28	0,25
DCC 05 M 2,5 …	1,0	0,95	0,37	0,30	0,27
DCC 6.5 M 03 …	1,0	0,67	0,35	0,26	018
DCC 08 M 03 … DCCQ 08 M 03 …	1,0	0,77	0,45	0,36	0,27
DCC 12 M 06 … DCCK 12 M 06 …	1,0	0,47	0,35	0,28	0,20
DCC 18 M12 … DCCK 18 M12 …	1,0	0,63	0,33	0,26	0,20
DCC 30 M 22 … DCCK 30 M 22 …	1,0	0,66	0,45	0,40	0,35
DCC 08 M 06 …	1,0	0,75	0,55	0,49	0,44

Material der Messplatte
Material influence meas. plate
Matériau de la cible

Typ Model Références	Stahl FE 360 Steel FE 360 Acier FE 360	Edelstahl Stainless steel Inox	Messing Brass Laiton	Aluminium Aluminium Aluminium	Kupfer Copper Cuivre
DCC 12 M 10 … DCCK 12 M 10 …	1,0	0,47	0,52	0,46	0,41
DCC 18 M 20 … DCCK 18 M 20 …	1,0	0,66	0,45	0,40	0,35
DCC 30 M 40 … DCCK 30 M 40 … DCC 30 M 40 … DCCK 30 M 40 …	1,0	0,78	0,47	0,42	0,37